# S-19

PRODUCT MANUAL

Beyond Play

The Explorer Kit

العمر: 1-5 سنوات
مدة التركيب: 1-3 ساعات
الحمولة القصوى: 20-30 كغ
الوزن الصافي: 7 كغ

# CONTENTS


1 ..... المحتويات

2-4 ..... التحذيرات

5-11 ..... خطوات التركيب

12 ..... مخطط التركيب


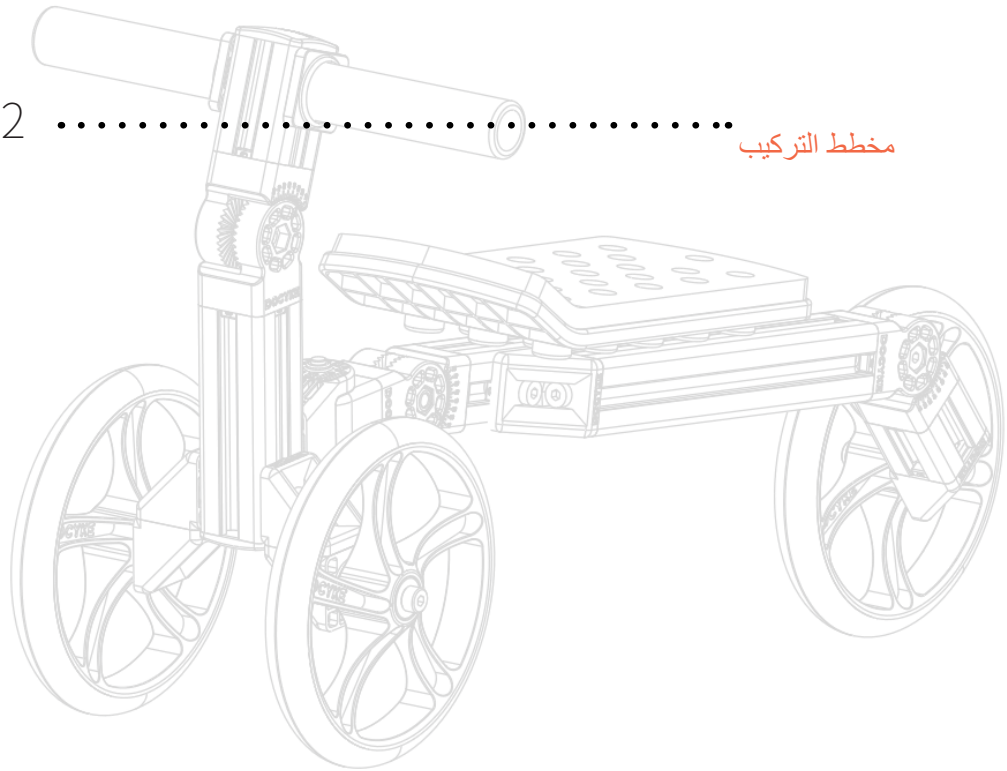

يرجى قراءة دليل التعليمات وجميع التحذيرات قبل التركيب.
لمزيد من المعلومات، زوروا موقعنا: www.beyondplay.me

## تحذير!

يرجى التركيب والاستخدام
تحت إشراف شخص بالغ.

## تحذير:

يجب تركيب هذا المنتج واستخدامه تحت إشراف شخص بالغ. على الوالدين قراءة جميع التحذيرات والتعليمات التالية مسبقا، والتأكد من أن جميع الراكبين يفهمون التحذيرات والتنبيهات والتعليمات وقواعد السلامة، وأن الصغار قادرون على استخدام المنتج بأمان ومسؤولية. ننصح بمراجعة ما ورد في هذا الدليل مع الراكبين الصغار من وقت لآخر، وبفحص المركبة وصيانتها بانتظام لضمان سلامتها.

خضعت المركبات وجميع قطعها لاختبارات جهات فحص رسمية مستقلة. ولا نتحمل أي مسؤولية، مباشرة أو غير مباشرة، عن أي إصابة شخصية أو تلف في المنتج ينتج عن عدم الالتزام بالشروط والأحكام الواردة في أدلتنا.

## إرشادات الاستخدام

1. افحصوا القطع بانتظام للتأكد من أنها ما زالت مشدودة بإحكام وتعمل كما يجب.
2. لا تتجاوزوا الحمولة القصوى ولا عزم الشد الأقصى (25 N·m). تجدون الحمولة القصوى لكل مركبة في هذا الدليل.
3. تجنبوا القيادة في الشوارع، وتجنبوا التعرض المفرط لأشعة الشمس والماء والرمل والحصى وغيرها من الشوائب التي تقصر عمر المركبة.
4. تجنبوا المطبات الحادة وفتحات التصريف والتغيرات المفاجئة في سطح الأرض. استخدموا المركبة على أسطح ملساء ومرصوفة.
5. القطع الصغيرة قد تسبب خطر الاختناق للأطفال دون سن الثالثة. انتبهوا عند فتح العبوة وأثناء التركيب، وتأكدوا من أن جميع القطع الصغيرة والأكياس البلاستيكية محصاة وبعيدة عن متناول الأطفال.
6. الأتربة وأوراق الشجر وغيرها من الشوائب قد تتلف القطع أو تسبب انكماشها أو تمددها أو إضعافها. احفظوا المركبة في مكان جاف.
7. معظم القطع مصممة خصيصا لهذا المنتج. يرجى عدم خلطها بقطع مشابهة من السوق.
8. تحققوا من ضغط الهواء في الإطارات: الحد الأقصى 1.8 bar.
9. ارتدوا ملابس مناسبة. لا ترتدوا ملابس فضفاضة أو حليا. أبعدوا الشعر والملابس والقفازات عن الأجزاء المتحركة حتى لا تعلق بها.
10. استخدموا معدات الوقاية الشخصية. ارتدوا دائما معدات الحماية مثل أحذية السلامة المانعة للانزلاق وخوذة السلامة.
11. افصلوا البطارية عن المركبة قبل إجراء أي تعديل أو تغيير الملحقات أو تخزينها.

## تحذير السلامة الكهربائية

**اقرؤوا جميع تحذيرات السلامة وجميع التعليمات. عدم الالتزام بالتحذيرات والتعليمات قد يؤدي إلى صدمة كهربائية أو حريق أو إصابة خطيرة.**

1. استخدموا الشاحن داخل المنزل فقط. حافظوا على مكان العمل نظيفا وجيد الإضاءة. لا تعرضوا المنتج للمطر أو الرطوبة.
2. لا تشحنوا إلا بالشاحن والبطارية المخصصين من الشركة المصنعة.
3. عند عدم استخدام البطارية، أبعدوها عن الأجسام المعدنية الأخرى. تلامس أطراف البطارية قد يسبب حروقا أو حريقا.
4. لا تفتحوا البطارية ولا الشاحن: خطر حدوث ماس كهربائي. احموا البطارية من الحرارة (مثل أشعة الشمس القوية المستمرة) ومن النار والماء والرطوبة: خطر الانفجار.

### الأدوات الموصى بها

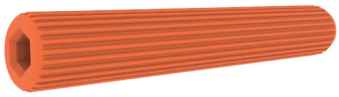

مقبض سداسي

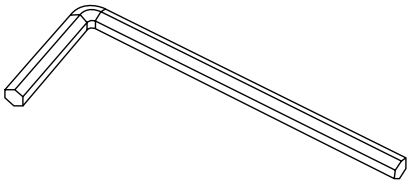

مفتاح سداسي

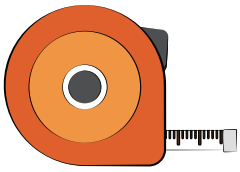

شريط قياس

زرادية

# S-19

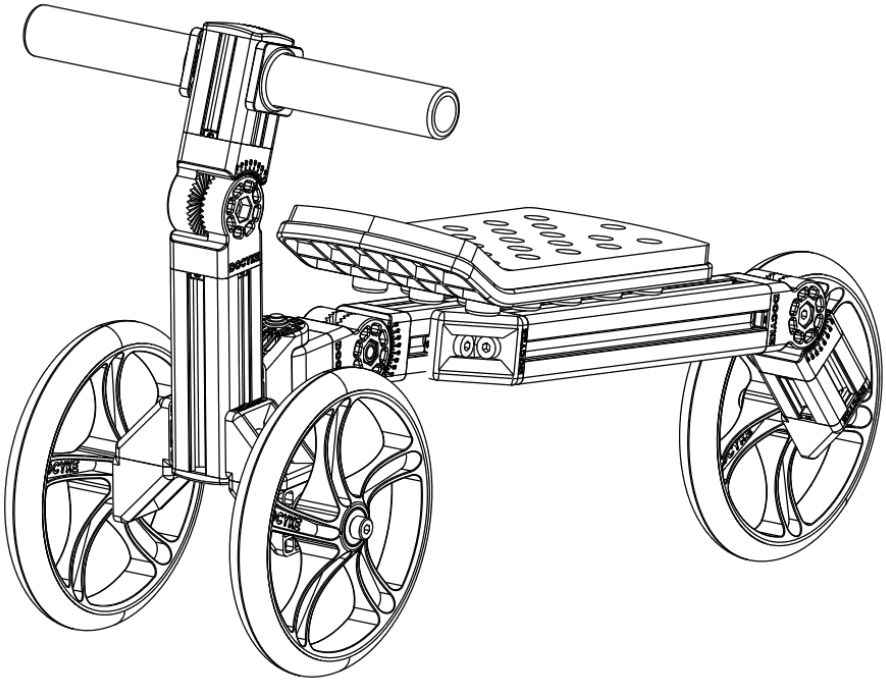

## 1 PART

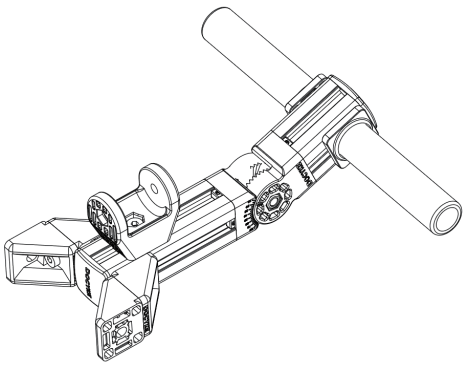

## 2 PART

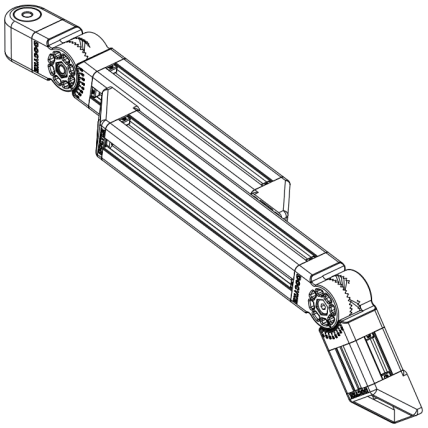

# 1 PART

شدوا البراغي بإحكام حتى لا ترتخي.

## A

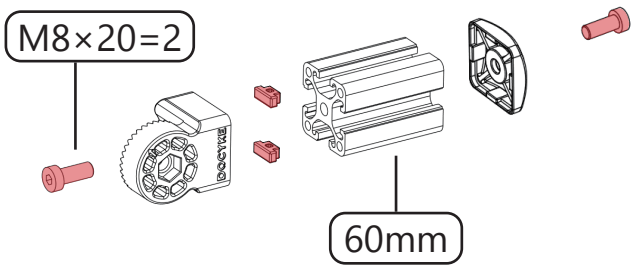


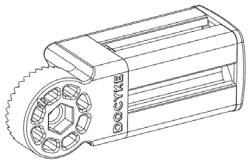

## B

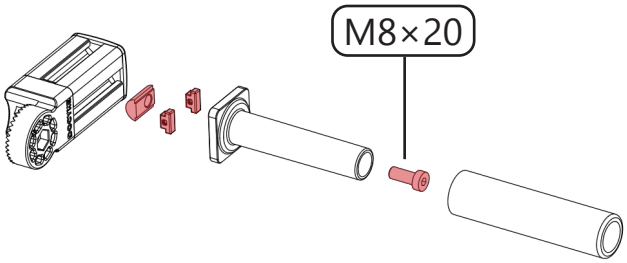


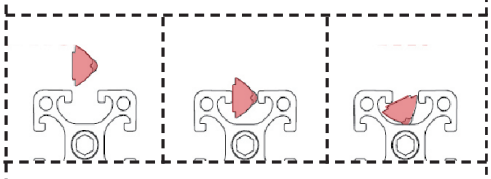

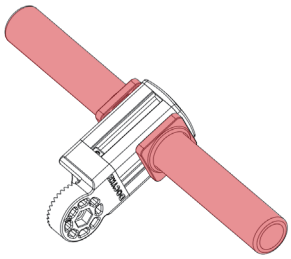

## C

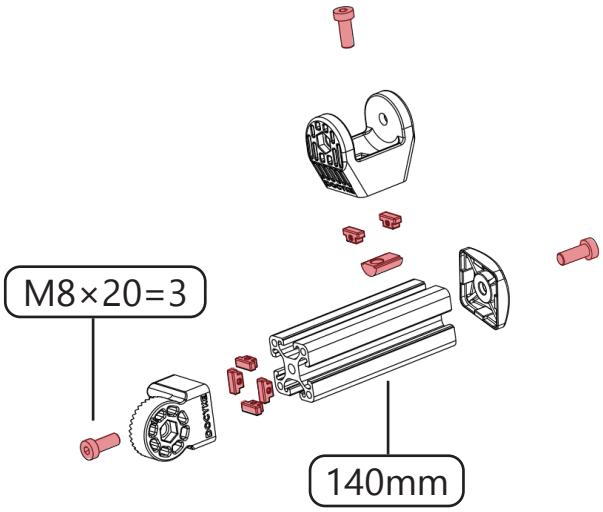


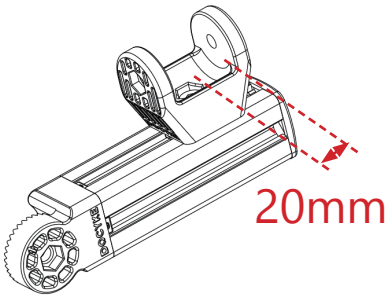

## D

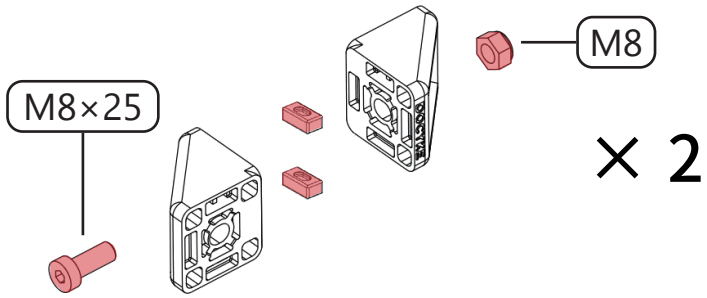


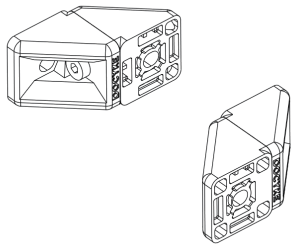

## E

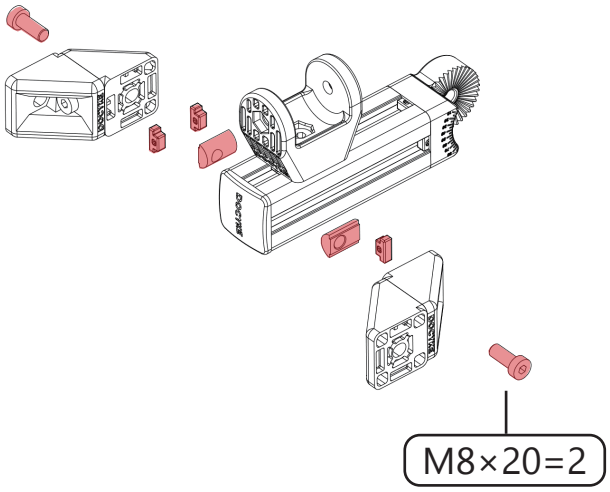


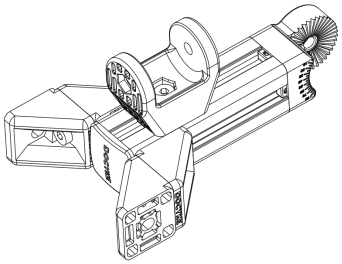

## F

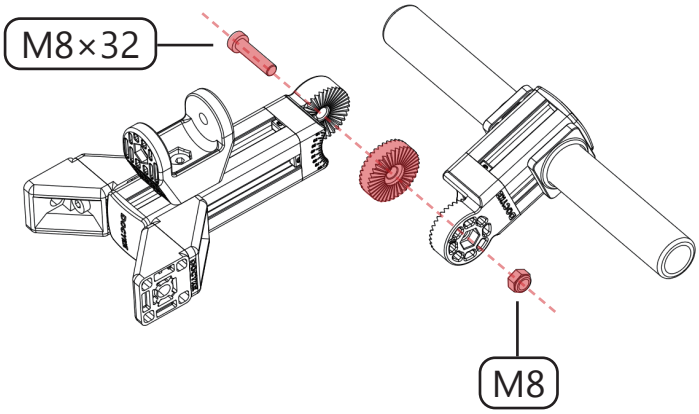


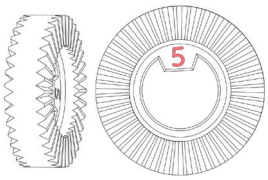


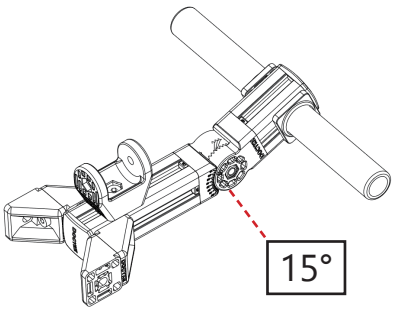

# 2 PART

## A

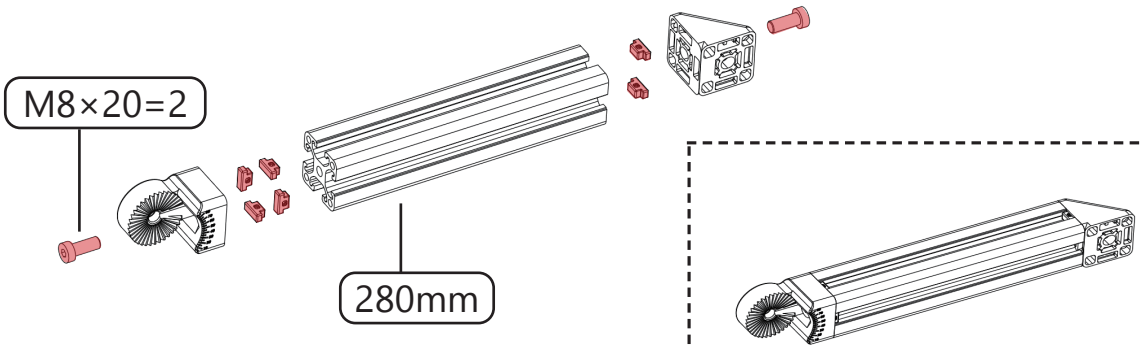


## B

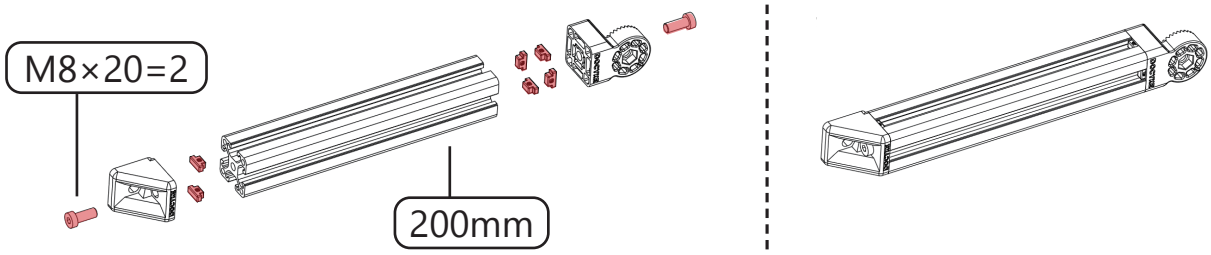


## C

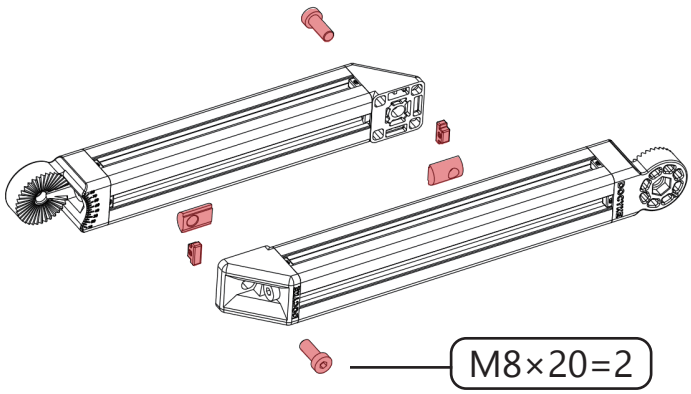


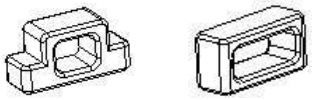

قطع التثبيت من أصغر القطع، لكنها من أهمها. وضعها في مكانها الصحيح أساسي لسلامة التركيب.

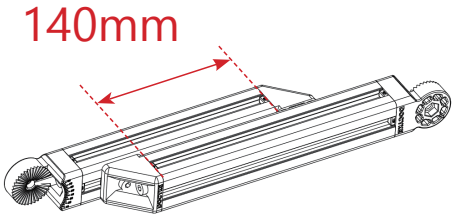

D

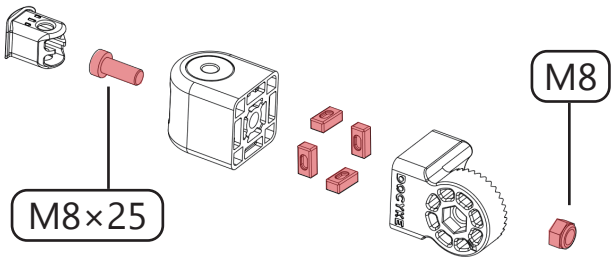


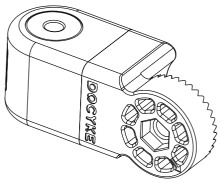

E

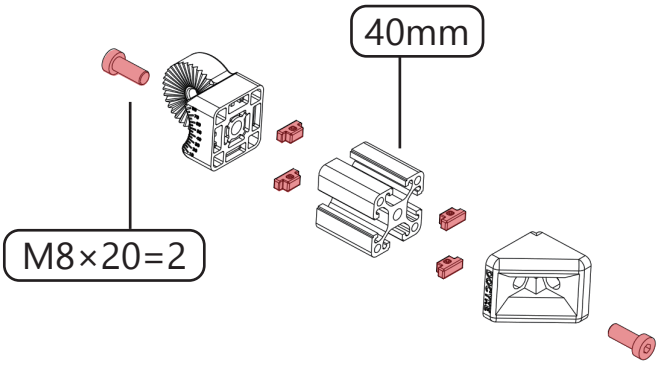


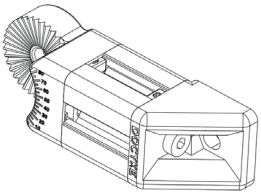

F

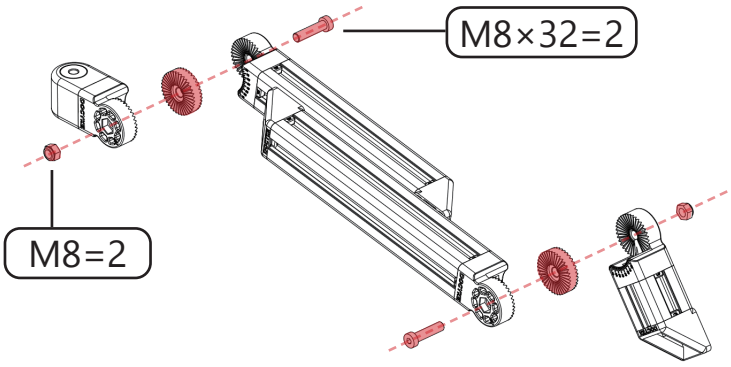


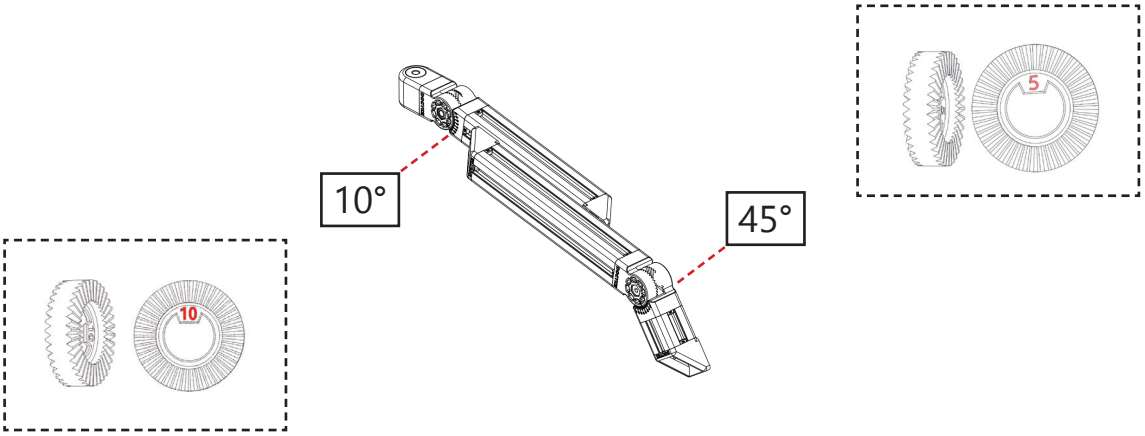

# ASM.

## A

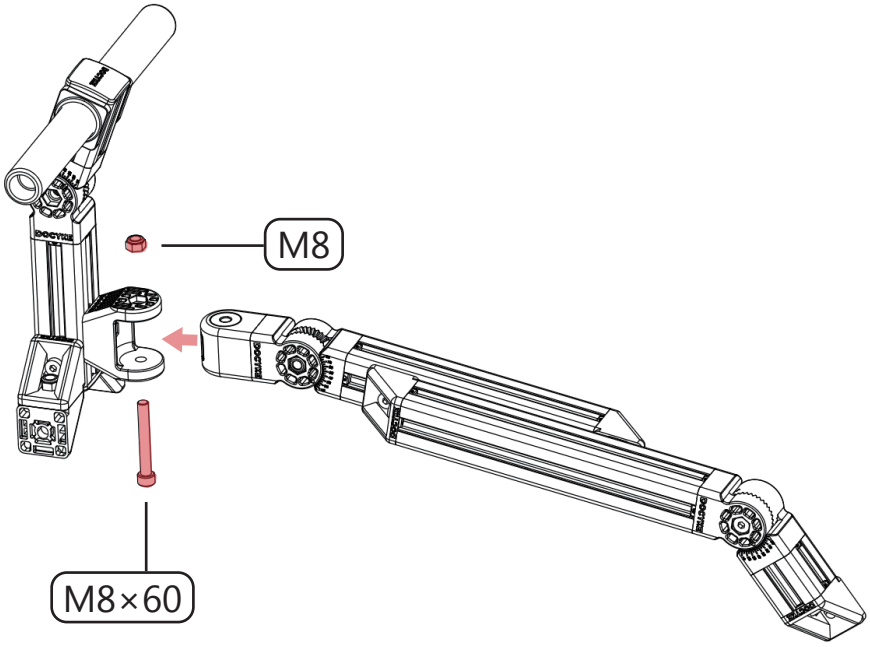


## B

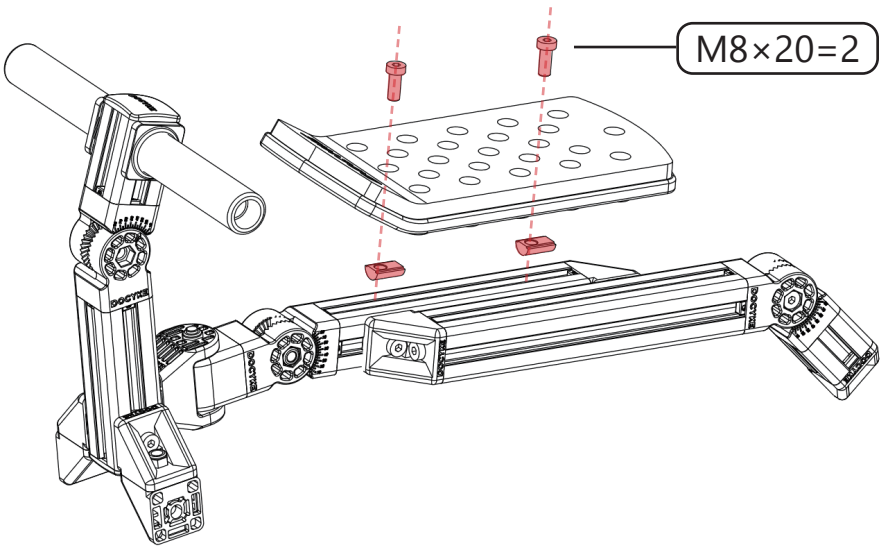

C

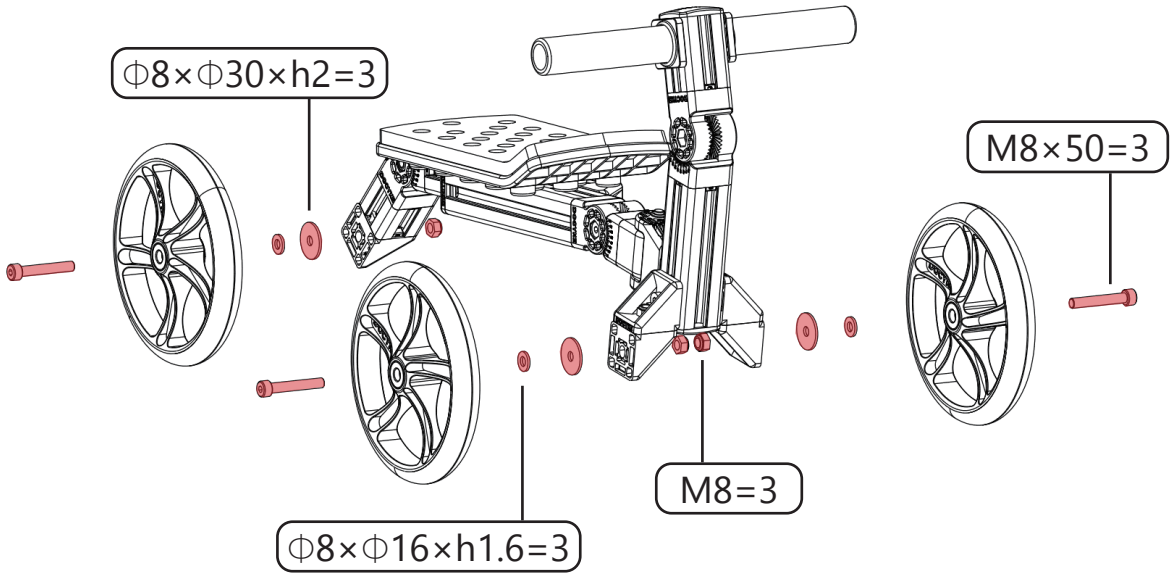


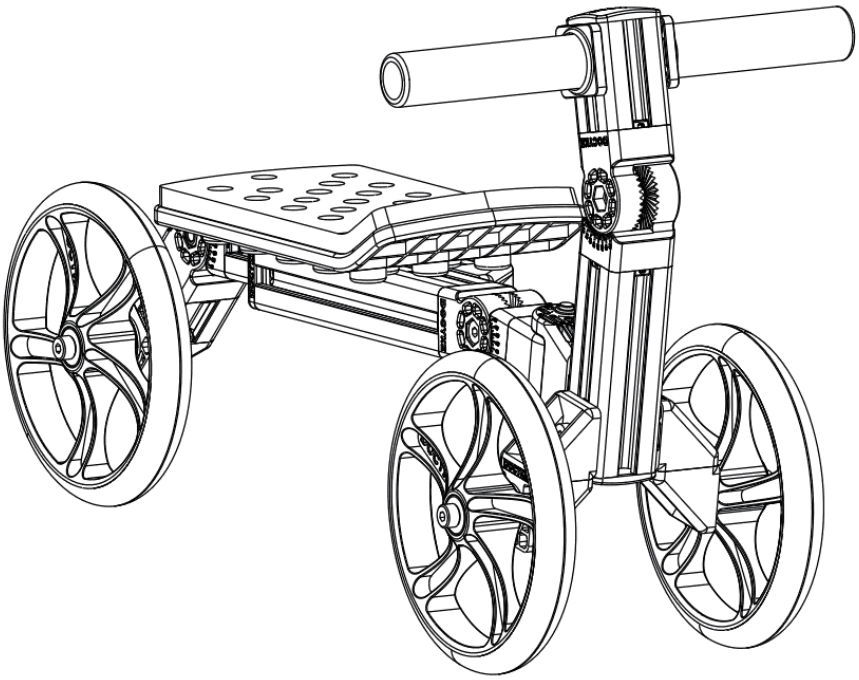

# S-19

Max weight=50kg

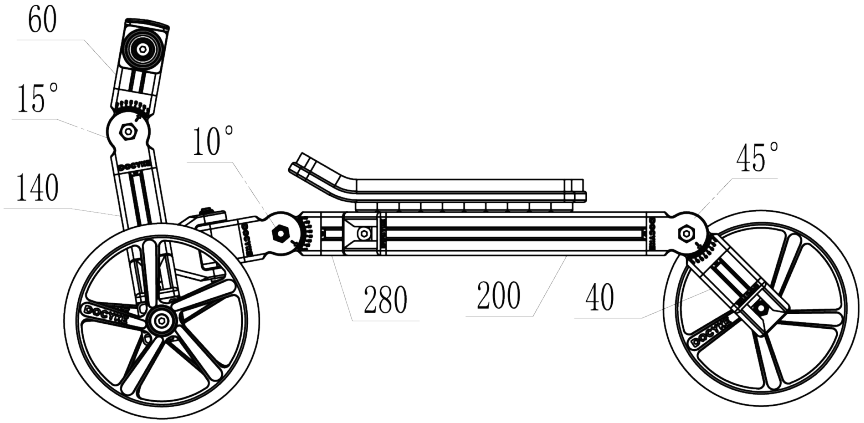


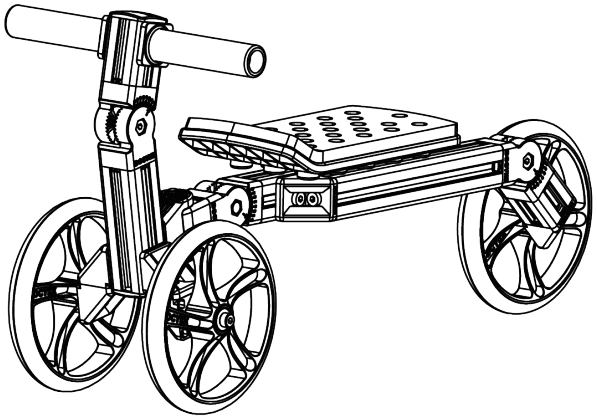

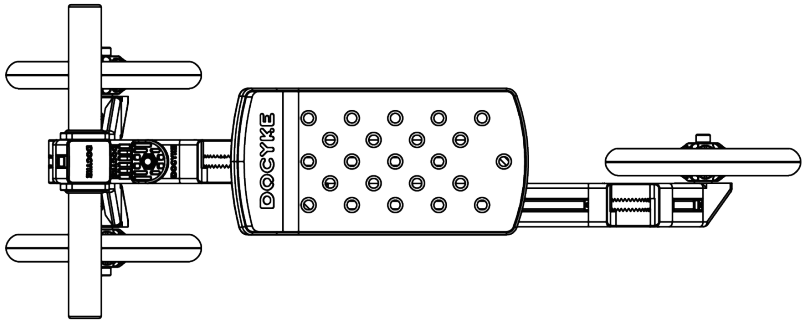


Beyond Play

Beyond Play

www.beyondplay.me